MANUFATTI IN CEMENTO
VENETA PREFABBRICATI
Strada Nazionale Romea, 80 - 45010 ROSOLINA (Rovigo) - Tel. 0426.337027 r.a. - Fax 0426.337577
www.venetaprefabbricati.it - *general info:* info@venetaprefabbricati.it

SCHEDA TECNICA PRODOTTO

Coperchio leggero Ø 80 (2 Tappi)

Cod. prodotto **08.102**
Data 18/05/2015
Revisione 2

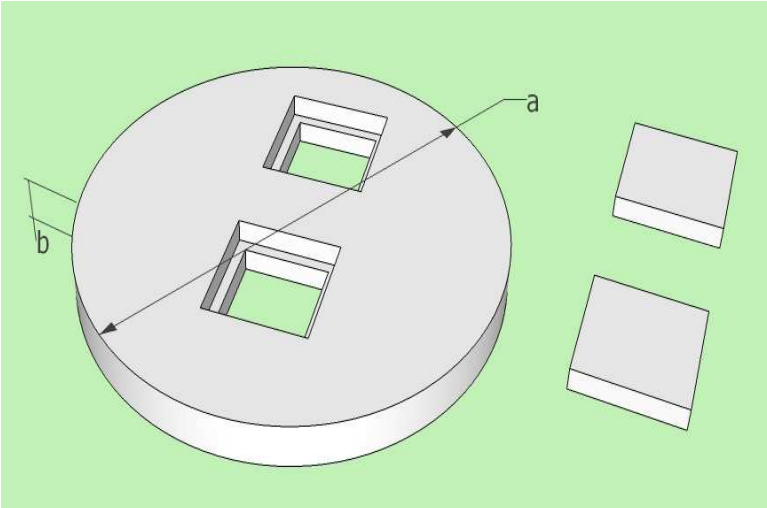

Dim. [cm]		Note
a	90	2 Tappi 22x22
b	8	Luce foro 16
Peso in kg		100

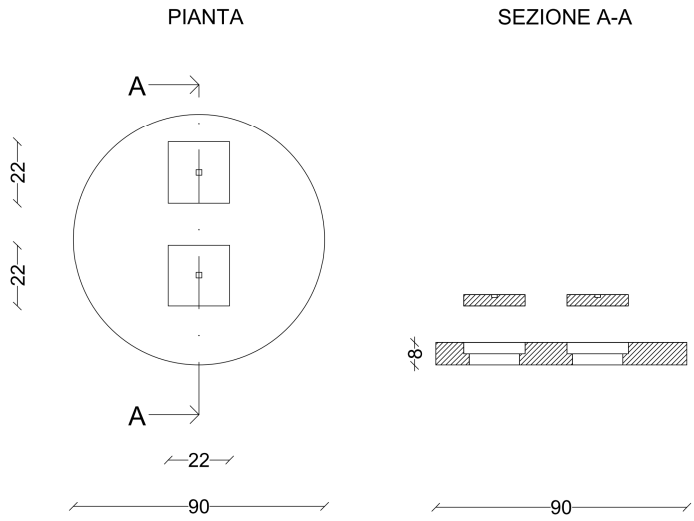

Voce di capitolato

Fornitura e posa in opera di coperchio leggero per vasche Ø 80 int. Il prodotto è costruito interamente in calcestruzzo armato vibrato di cemento C32/40 (Rck 425 N/cmq), con acciaio ad aderenza migliorata in barre tonde tipo B450C (ex Fe B44K), controllato in stabilimento, del tipo saldabile.

Indicazioni di posa in sicurezza

Per la movimentazione e la posa in opera, si raccomanda di usare gli appositi strumenti di sollevamento: ed esempio imbragature o pinze così come indicato nel Piano di Sicurezza di Cantiere e secondo il Dlgs 81/2008, non si devono utilizzare cavi da agganciare ai fori presenti perché mezzi non idonei.
I cavi si possono utilizzare solo ed esclusivamente in aggiunta ai sistemi indicati nel Piano di Sicurezza e solo per vincolare ulteriormente la struttura.
La Ditta declina ogni responsabilità per un uso diverso da quello descritto

Schema di posa

La vasca va posizionata in apposita trincea, sul fondo della quale dovrà essere posto uno strato di magrone eventualmente armato per rendere la struttura più stabile. Gli elementi vanno sovrapposti a partire dal fondo, poi l'anello E/U, eventuali prolunghe o anelli raggiungi quota. Può essere utilizzato un coperchio di tipo leggero o rinforzato, adatto al passaggio di mezzi pesanti. Il coperchio deve essere posizionato con le botole di ispezione in corrispondenza dei fori di entrata e uscita del fluido. Il reinterro della trincea deve essere effettuato con sabbia ben costipata. Qualora la profondità dello scavo superasse i 2m, è opportuno procedere al rinfianco con un getto in calcestruzzo armato con rete elettrosaldata.

Normativa di riferimento

UNI EN 1917:2004 – Pozzetti e camere d'ispezione di calcestruzzo non armato, rinforzato con fibre di acciaio e con armature tradizionali
UNI EN 1917:2004 Appendice A – Resistenza allo schiacciamento
UNI EN 1917:2004 Appendice B1 – Resistenza verticale degli elementi di riduzione e di chiusura
UNI EN 1917:2004 Appendice 6.8 – Resistenza a carote di calcestruzzo
UNI EN 1917:2004 Appendice D – Determinazione dell'assorbimento dell'acqua totale
UNI EN 1917:2004 Appendice C – Tenuta all'acqua (prova idrostatica di elementi verticali)
EN 681-1 – Elastomeric seals – Materials requisiments for pipe joint seals used in water and drainage applications – Vulcanizez rubber
EN 1916 – Concrete pipe and fittings, unreinforced, steel fibre and reinforced
EN 10002-1 Metallic materials – tessile testing
ISO 4012 – Concrete – Determination of comprensive strength of test specimens
ISO 10544 – Cold reduces steel wire for the reinforcement of concrete and the manufacture of welded fabric
D.M. 14/01/2008 – Norme Tecniche per le Costruzioni e Circolare

Impiego – utilizzo

Coperchio per vasche di calcestruzzo a sezione circolare, sia per vasche che necessitano di sigillatura che no (ad esempio anelli perdenti, vasche Imhoff, condensagrassi ecc…), con necessità di ispezione e pulizia.